SlimFix® Reno^{Pro}

Waterkerend renovatie-element voor na-isolatie op bestaand dakbeschot

RENOVATIE

Productinformatie

Toepassing	Afmeting	Bovenzijde	Isolatiemateriaal
Renovatie-element voor het na-isoleren van gordingdaken met dragend dakbeschot bij woningen en utiliteitsgebouwen, afgewerkt met schubvormige bedekking, t/m klimaatklasse 3	Breedte: 1120 mm (werkend). Lengte: 1140 mm (werkend)	Voorzien van geïntegreerde traptreden voor een betere beloopbaarheid, geïntegreerde afwatering.	EPS^{HR}-SE met een verhoogd isolerend vermogen

Randafwerking	Certificatie	ISDE-subsidie meldcode
Langszijde met sponning en afwateringskanalen Kopse kanten met klikverbinding	BCRG-verklaring, hout: PEFC-keurmerk	KA28176, geldend vanaf type 3.7 conform meldcodelijst RVO

Leveringsprogramma

R_c-klasse*	Type**	R_d waarde in m² K/W	R_c waarde in m² K/W*	Dikte element in mm incl. tengels	Gewicht in kg/m² (ca.)	Aantal per pak	Uiterste levertijd in werkdagen (o.o.v)	Prijs per m²	Bevestiging met schroeven			Indicatieve prijs per m² voor schroeven
									Type	Verwerkbare m² (circa) per doos (100 st.)	Prijs per doos	
3,7	**SlimFix Reno^{Pro} 3.7**	3,5	3,7	142	3,4	8 st.	10	**33,85**	200xØ6	60	**61,80**	**1,05**
6,3	**SlimFix Reno^{Pro} 6.3**	6,1	6,3	225	4,8	11 st.	10	**55,05**	300xØ6	60	**112,75**	**1,90**

* R_c-waarde berekend volgens NTA 8800 bij toepassing op een dakbeschot van 22 mm ** Geschikt voor toepasssing van tengellatten van maximaal 25x40 mm

Hulpmaterialen

Materiaal	T.b.v. type (R_c-waarde)	Eenheid*	Levertijd in werkdagen	Prijs per eenheid
Horizontale RenoGoot M (1,95 m, RAL 7021)	3,7	6 st. / doos (werkende lengte 11,7 m)	13	**866,00**
Horizontale RenoGoot L (1,95 m, RAL 7021)	6,3	6 st. / doos (werkende lengte 11,7 m)	13	**943,00**
Verticale RenoGoot M (1,6 m, RAL 7021)	3,7	4 st. / doos (werkende lengte 6 m)	13	**290,00**
Verticale RenoGoot L (1,6 m, RAL 7021)	6,3	4 st. / doos (werkende lengte 6 m)	13	**323,00**

* Het Horizontale RenoGoot-pakket bevat: 6x Horizontale RenoGoot (bestaande uit een kopplaat en een gootdeel), 14x brackets (ter versteviging en koppeling) en 30x RVS-schroeven met verzonken kop Ø4 mm x 32 mm TX. Het Verticale RenoGoot-pakket bevat: 4x Verticale RenoGoot (bestaande uit een verholen goot en een afdekkap), 4x schuimrubberband (1,5 m) en 24x RVS-boorschroeven + rubberring Ø4.8 mm x 32 mm TX **Attentie: Bij gebruik van de RenoGoot altijd de SlimFix Reno^{Pro} platen met drupgootsparing bestellen.** De RenoGoot wordt alleen geleverd i.c.m. SlimFix Reno^{Pro} of separaat als nalevering op een aantoonbaar eerder geleverde SlimFix Reno^{Pro} order.

Overige info

Franco levering	Retourname reststukken
Vanaf 100 m², gelost	Zie pag. 6

Nok- en gootafschuining bij dakelementen

Positieve nokafschuining

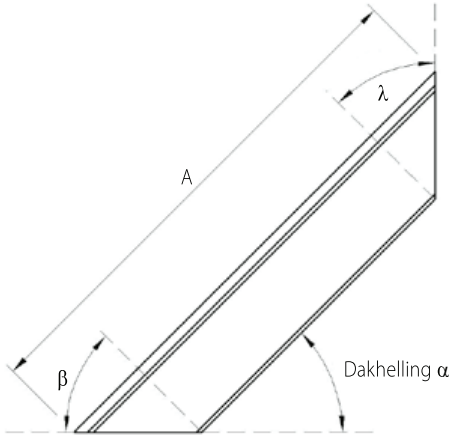

Positieve gootafschuining

Pos. nokafschuining λ = dakhelling α
Pos. gootafschuining β = 90° minus dakhelling α

A = Berekeningslengte langste maat

Standaard: recht

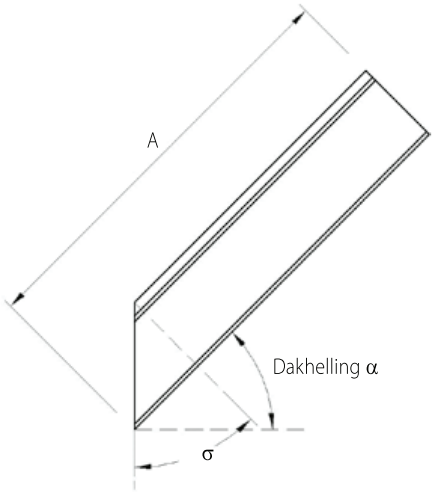

Negatieve gootafschuining

Neg. gootafschuining σ = dakhelling α

A = Berekeningslengte langste maat

Negatieve nokafschuining

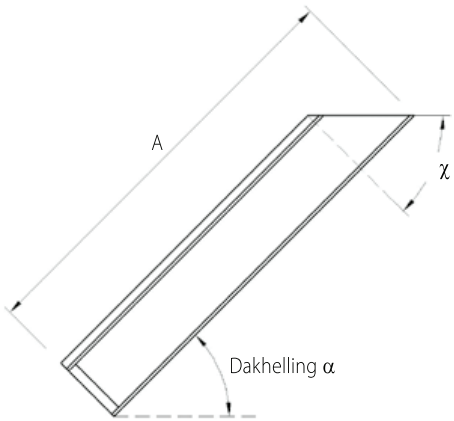

Standaard: recht, met houten gootregel

Neg. nokafschuining χ = 90° minus dakhelling α

A = Berekeningslengte langste maat

IsoBouw Avi-nestkast

Vogel-nestkast, fabrieksmatig geïntegreerd in isolerende dakelementen

RENOVATIE

Productinformatie

Toepassing	Geschikt als	Positie in dakelement
Los of fabrieksmatig geïntegreerd: bij SlimFix® Reno^{Twin} en SlimFix® Reno^{Twin} Solar vanaf type 166 en bij SlimFix Reno^{Pro}, SlimFix® Reno^{Multi} en bij SlimFix® Reno^{+} vanaf R_c 6.3. Los: bij SlimFix^{XT} vanaf 6.3	Nest- en broedvoorziening voor mussen en gierzwaluwen, ontwikkeld in samenwerking met Unitura	Geïntegreerd in het element: Plaatsing aan de gootzijde van max. 1 nestkast per isolatieplaat (gecentreerd in de breedte).

Attentie: De Avi-nestkast wordt alleen geleverd i.c.m. onze dakelementen

Leveringsprogramma

Toepassing	Type	Levertijd	Prijs per kast
Geïntegreerd in het dakelement	Avi-nestkast voor mussen	Levertijd dakelement + 2 werkdagen	**80,00***
	Avi-nestkast voor zwaluwen		
Losse nestkast	Avi-nestkast voor mussen	Conform levertijd dakelement	**60,00**
	Avi-nestkast voor zwaluwen		

*Prijs is exclusief de kosten voor de dakelementen



Use4ReUse recycle-service reststukken

Voor reststukken van BEWI IsoBouw producten zijn speciale inzamelzakken verkrijgbaar: EPS afvalzakken voor kaal en schoon EPS en bigbags voor reststukken dakelementen. De inzamelzakken kunnen in overleg met BEWI IsoBouw als retourvracht vanaf de bouwplaats of het magazijn meegenomen worden. Indien apart gereden moet worden voor het retour halen van de BEWI IsoBouw inzamelzakken, wordt er € 125,00 per rit in rekening gebracht. Deze inzamelzakken kunnen worden besteld bij de afdeling Verkoop. De kosten voor een EPS Recycling afvalzak bedraagt € 5,00 per stuk netto en voor een bigbag € 25,00 per stuk netto. In een EPS afvalzak gaat ca. 2 m^3 EPS en in een bigbag ca. 1,8 m^3 reststukken dakelementen. Houdt u a.u.b. rekening met minimaal 4 dagen levertijd.

Retournameproces

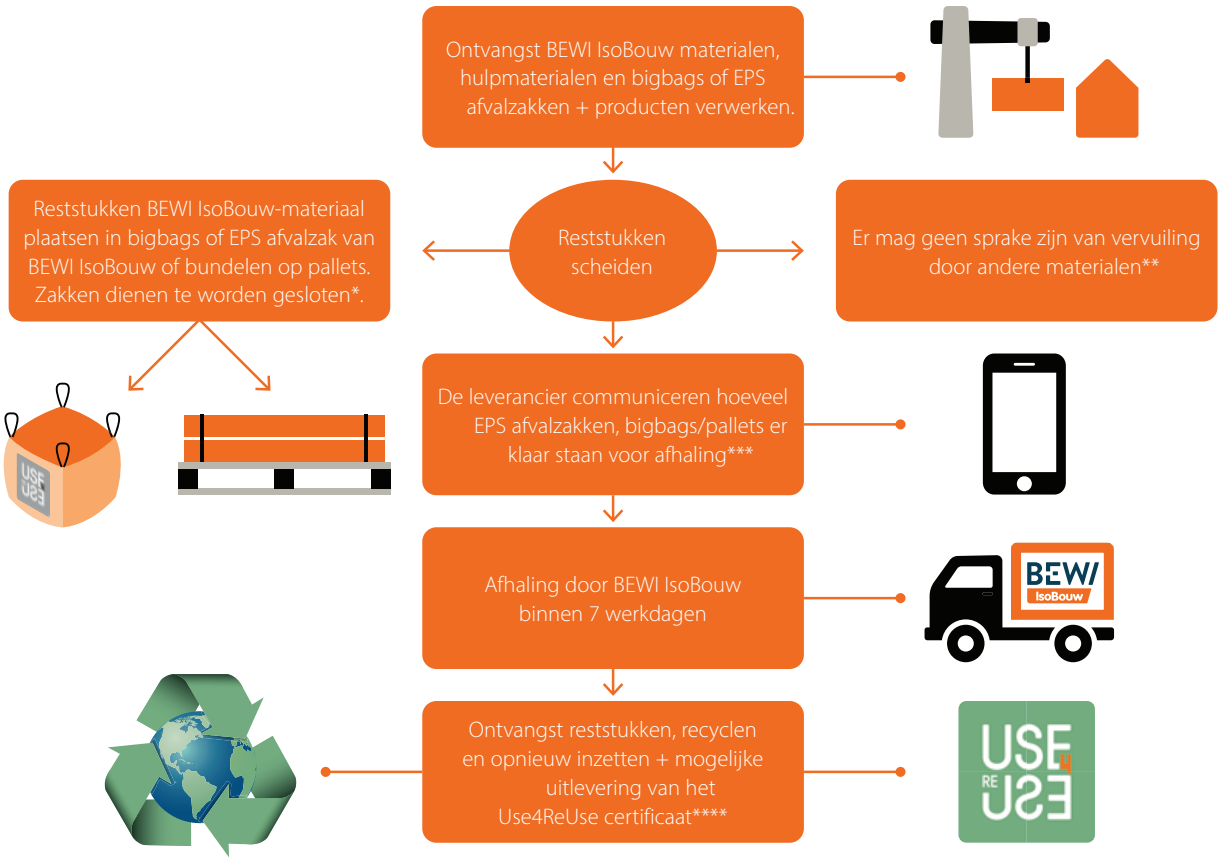

* EPS afvalzakken en bigbags sluiten en pallets bundelen. ** We nemen enkel schone reststukken retour. *** De verwerker dient de hoofdaannemer en/of bouwmaterialenhandel te informeren over hetgeen afgehaald moet worden (aantal zakken en/of m^2 pallet). De bouwmaterialenhandelaar dient vervolgens bij BEWI IsoBouw de opdracht in voor het retourhalen van het restmateriaal. **** Kijk op onze site voor meer info over het Use4ReUse-certificaat.

Voor een uitgebreide handleiding met omschrijving van alle voorwaarden verwijzen wij u naar de productpagina's op onze website (bij 'downloads').